www.starlift.ru www.starlift.ru www.starlift.ru

空滤器安装/AIR CLEANER ASS'Y

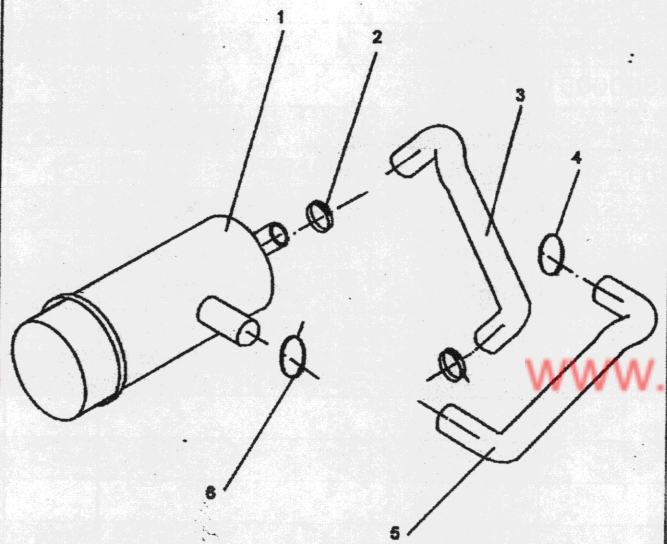

序号 Item No.	图号 Part No.	零部件名称 Description	件数 Q'ty	备注 Remar
01	KW1025A3s	Air cleaner (Inc.10) 空滤器安装	1	
02	JB/ZQ3777-86	Clip 双钢丝卡箍Φ60	2	
03	M3031200004	Duct 空滤器进气管	1	
04	JB/ZQ3777-86	Clip 双钢丝卡箍Φ65	2	
05	M3031200005	Duct 空滤器出气管	1	
06	JB/ZQ3777-86	Clip 双钢丝卡箍Φ80	1	

maximal

www.starlift.ru www.starlift.ru www.starlift.ru