www.starlift.ru www.starlift.ru www.starlift.ru

25.
РИС. 25
УПРАВЛЯЕМЫЙ МОСТ **CPCD50,60,70**

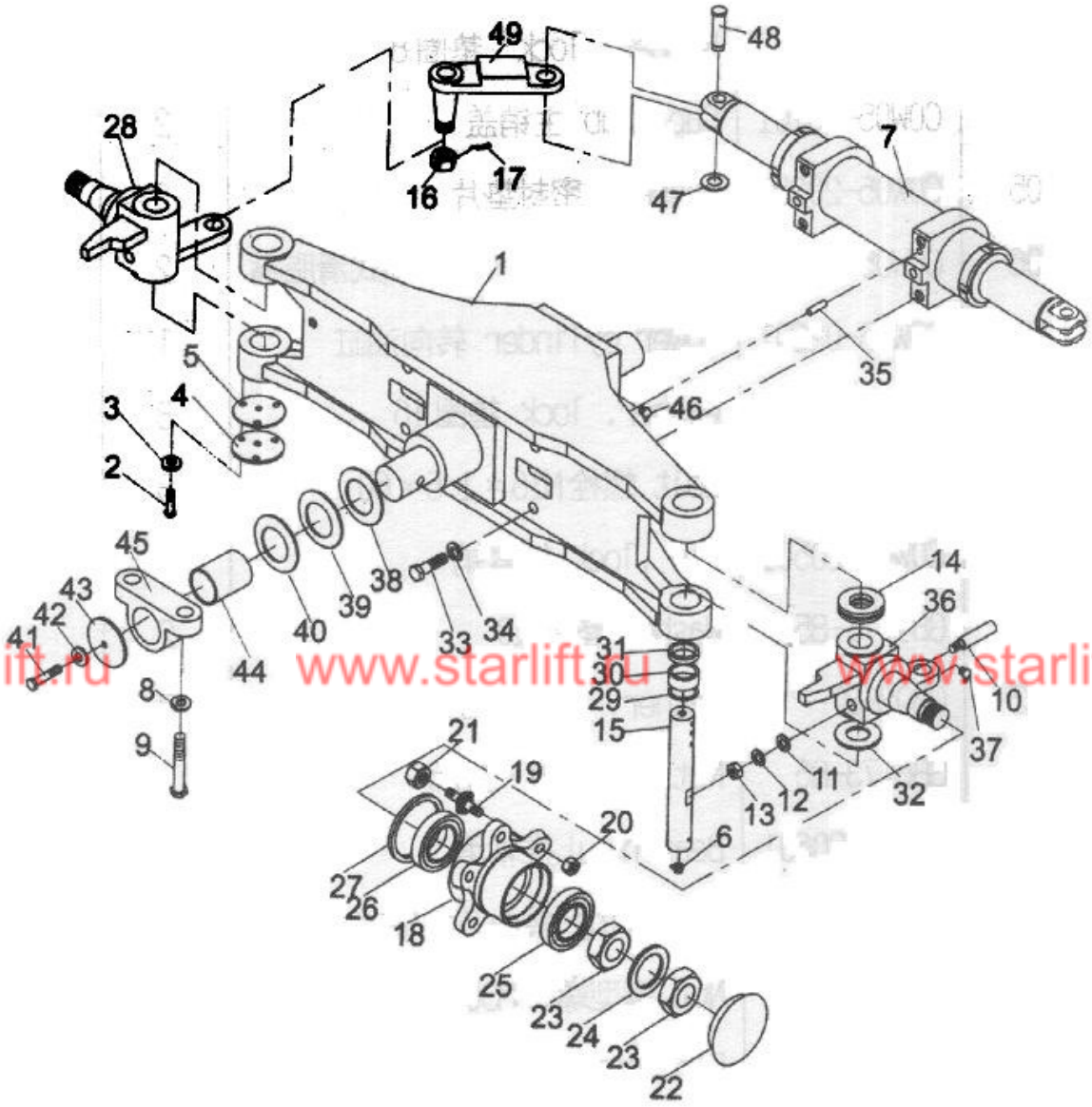

www.starlift.ru www.starlift.ru www.starlift.ru

www.starlift.ru www.starlift.ru www.starlift.ru

УПРАВЛЯЕМЫЙ МОСТ

№ п/п	№ запчасти	Наименование	Кол-во	Примечание
A	C0W05-02001	Мост в сборе	1	
1	C0W05-02101	Мост	1	
2	GB5782-86	Болт M8x16	8	
3	GB93-87	Стопорная шайба 8	8	
4	C0W05-20101	Крышка ступицы	2	
5	C0W05-20201	Шайба	2	
6	C0W05-20301	Фитинг	2	
7	C0W05-02201	Главный цилиндр	1	
8	C0W05-20401	Стопорная шайба 16	8	
9	GB5785-86	Болт M16x1.5x60	8	
10	C0W05-20501	Стопорный штифт	2	
11	GB97.1-85	Шайба 10	2	
12	GB93-87	Стопорная шайба 10	2	
13	GB6173-86	Гайка M10x1.25	2	
14	C0W05-20601	Подшипник	2	
15	GB59-76	Главный штифт	2	
16	GB91-86	Гайка M30x2	2	
17	C0W05-20701	Стопорный штифт 6x55	2	
18	C0W05-02301	Ступица	2	
19	C0W05-20801	Болт ступицы	12	
20	C0W05-20901	Гайка ступицы	12	
21	GB6171-86	Гайка	12	
22	C0W05-21001	Колпачок ступицы	2	
23	GB812-88	Гайка M55x2	4	
24	GB858-88	Шайба 55	2	
25	GB297-89	Подшипник 7515E	2	
26	GB297-89	Подшипник 7515E	2	
27	C0W05-21101	Маслосъемное кольцо PD95x130x12	2	
28	C0W05-02401	Поворотный кулак в сборе, правый	1	
29	C0W05-21201	Маслосъемное кольцо	4	
30	GB290-82	Игольчатый подшипник 942/45	8	
31	C0W05-21301	Втулка	2	
32	C0W05-21401	Уплотнитель	2	
33	GB5786-86	Болт M20x1.5x50	4	
34	GB93-87	Стопорная шайба 20	4	
35	GB119-76	Штифт 16n7x32	2	
36	C0W05-02501	Поворотный кулак в сборе, левый	1	
37	C0W05-21501	Фитинг	2	
38	C0W05-21601	Прокладка	2	
39	C0W05-21701	Прокладка	2	
40	C0W05-21801	Прокладка	2	
41	GB5785-86	Болт M12x1.5x25	2	
42	GB93-87	Стопорная шайба 12	2	
43	C0W05-21901	Пластина	2	
44	C0W05-22001	Втулка	4	
45	C0W05-22101	Крепление	2	
46	GB894.1-76	Фитинг	2	
47	C0W05-22201	Стопорное кольцо 35	2	
48	C0W05-22301	Штифт	2	
49	C0W05-02601	Рычаг	2	

www.starlift.ru www.starlift.ru www.starlift.ru

www.starlift.ru www.starlift.ru www.starlift.ru

26.
РИС. 26
УПРАВЛЯЕМОЕ КОЛЕСО **CPCD50,60,70**

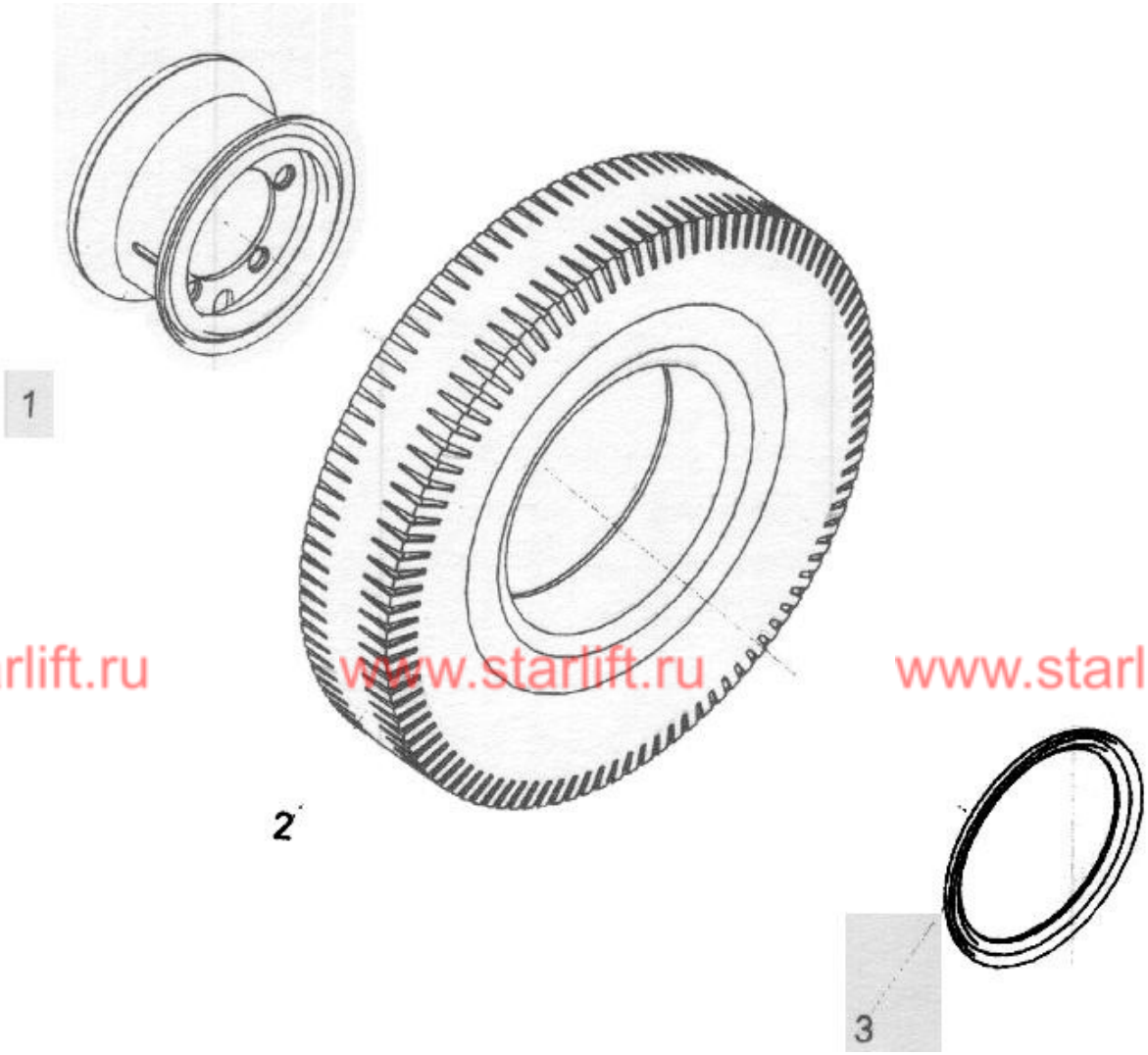

www.starlift.ru www.starlift.ru www.starlift.ru

www.starlift.ru www.starlift.ru www.starlift.ru

www.starlift.ru www.starlift.ru www.starlift.ru

УПРАВЛЯЕМОЕ КОЛЕСО

№ п/п	№ запчасти	Наименование	Кол-во	Примечание
1	C0W05-02701	Диск	2	
2	GB82982-82	Шинокомплект 8.25-15-14PR	2	
3	C0W05-22401	Стопорное кольцо	2	

www.starlift.ru www.starlift.ru www.starlift.ru

www.starlift.ru www.starlift.ru www.starlift.ru

www.starlift.ru www.starlift.ru www.starlift.ru

27.
РИС. 27
РУЛЕВОЙ ЦИЛИНДР **CPCD50,60,70**

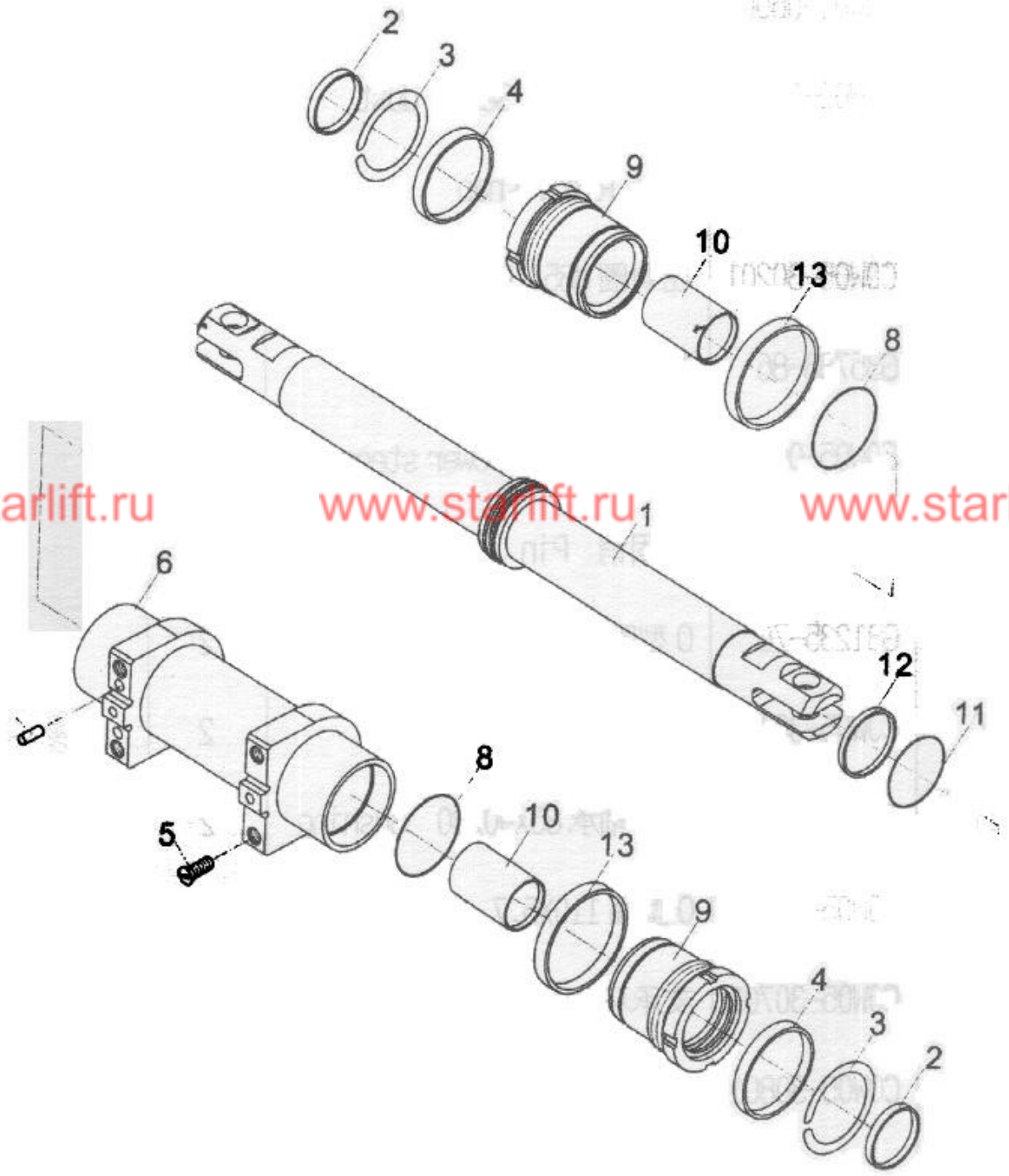

www.starlift.ru www.starlift.ru www.starlift.ru

www.starlift.ru www.starlift.ru www.starlift.ru

РУЛЕВОЙ ЦИЛИНДР

№ п/п	№ запчасти	Наименование	Кол-во	Примечание
1	C0W05-02201	Главный цилиндр	1	
2	C0W05-06001	Поршневой шток	1	
3	C0W05-30001	Пылесъемник d85	2	
4	C0W05-30101	Стопорное кольцо	2	
5	C0W05-30201	Кольцо d85	2	
6	GB5783-86	Болт M16x1.5	2	
7	C0W05-06101	Корпус рулевого цилиндра	1	
8	C0W05-30301	Штифт	2	
9	GB1235-76	О-Кольцо 115x3.1	2	
10	C0W05-30401	Втулка	2	
11	GB1235-85	Прокладка 85x90x80	2	
12	C0W05-30601	О-Кольцо 110x5.7	1	
13	C0W05-30701	Уплотнительный хомут	1	
14	C0W05-30801	Уплотнительный хомут	2	

www.starlift.ru www.starlift.ru www.starlift.ru

www.starlift.ru www.starlift.ru www.starlift.ru